РРТ.013

Ra 1.6 (√)

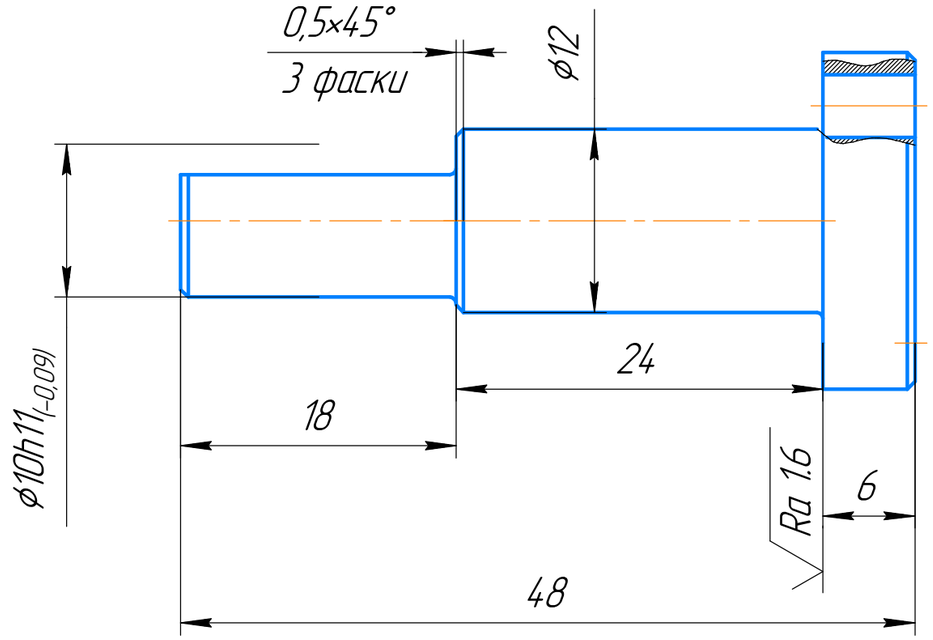

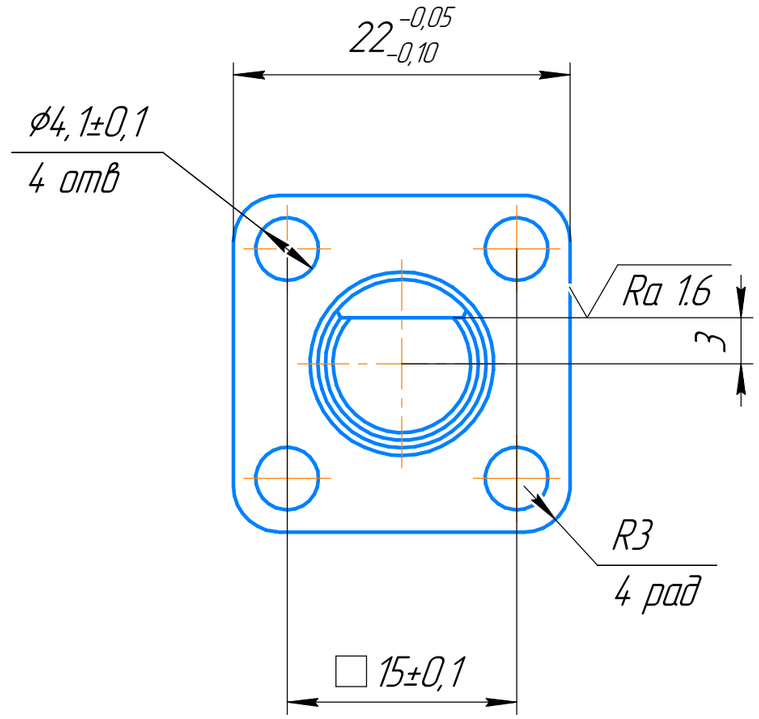

1 Неуказанные предельные отклонения ±0,2 мм
2 Острые кромки притуить фаской 0,2x45° мм
3 Неуказанные радиусы скругления R=0,4 мм

Изм.	Лист	№ докум.	Подп.	Дата	РРТ.013		
Разраб.		Гайсин			Вал рукоятки	Лит.	Масса: 0,05 / Масштаб: 2:1
Пров.						Лист	Листов 1
Т.контр.							
Н.контр.					Полиацеталь	ООО ТПК Пегас	
Утв.							

Перв. примен. | Справ. № | Подп. и дата | Инв. № дубл. | Взам. инв. № | Подп. и дата | Инв. № подл.

Копировал | Формат А4x2